טבלת כלונסאות

כלונס	קוטר	P(ton)	H(m)	Lp(m)	מק"ט כלונס
1	45	60.0	9	11	
2	45	80.0	9	11	
3	45	70.0	9	11	
4	45	70.0	9	11	
5	45	70.0	9	11	
6	45	70.0	9	11	
7	45	70.0	9	11	
8	45	70.0	9	11	
9	45	70.0	9	11	
10	45	70.0	9	11	
11	45	70.0	9	11	
12	45	50.0	8	8	
13	45	45.0	8	8	
14	45	53.0	8	8	
15	45	53.0	8	8	
16	45	45.0	8	8	
17	45	40.0	8	8	
18	45	50.0	8	8	
19	45	30.0	8	8	
20	45	40.0	8	8	
21	45	75.0	9	11	
22	45	75.0	9	11	
23	45	80.0	9	11	
24	45	45.0	8	8	
25	45	81.0	9	11	

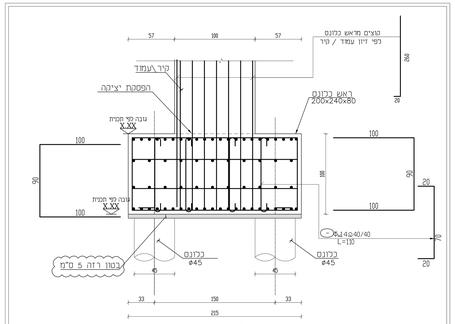

חתך A–A
1:20

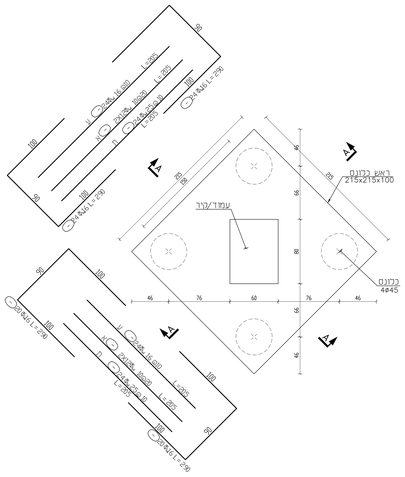

פרט ראש כלונס E
1:20

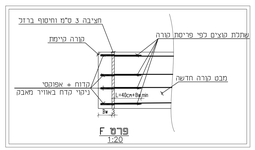

פרט F
1:20

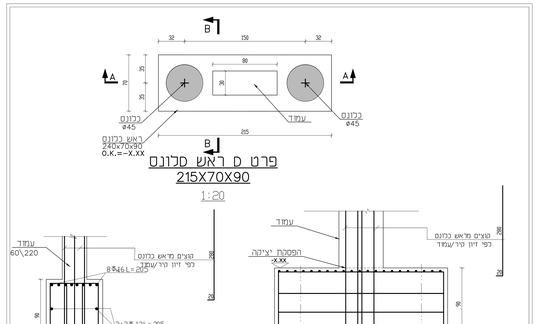

פרט D ראש סלונס
215X70X90
1:20

חתך B–B
1:20

חתך A–A
1:20

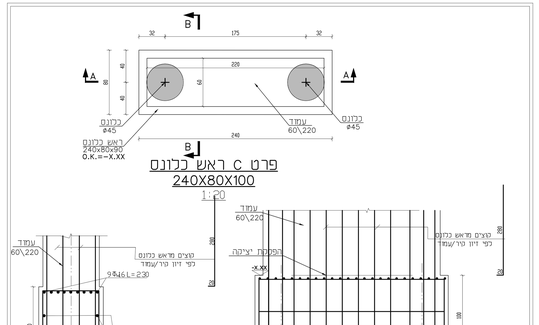

פרט C ראש כלונס
240X80X100
1:20

חתך B–B
1:20

חתך A–A
1:20

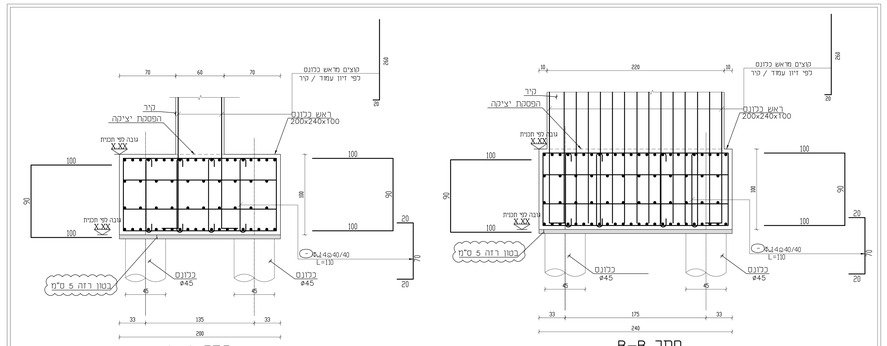

חתך A–A
1:20

חתך B–B
1:20

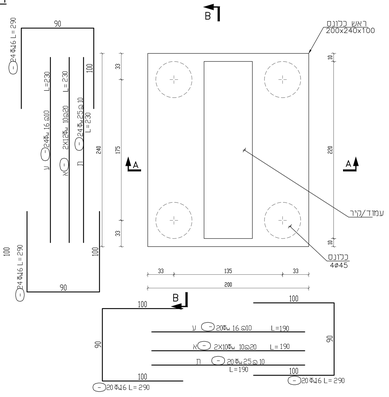

פרט ראש כלונס B
1:20

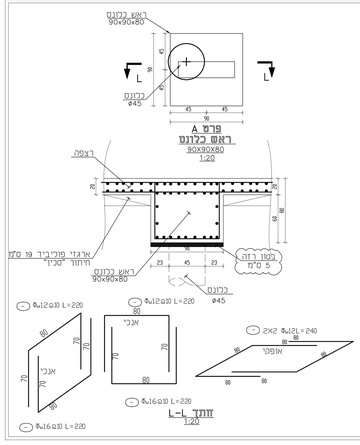

פרט A
ראש כלונס
90x90x80
1:20

חתך L–L
1:20

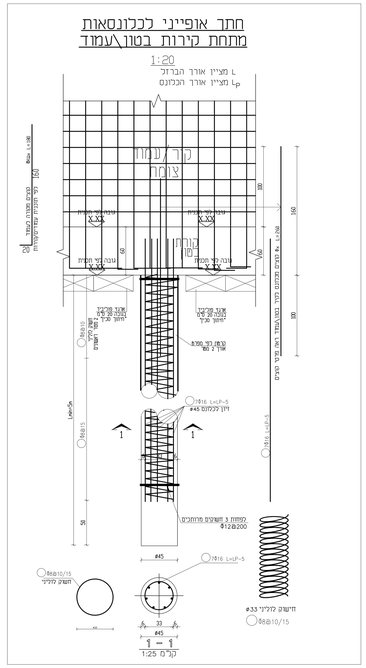

חתך אופייני לכלונסאות
מתחת קירות בטון\עמוד
1:20

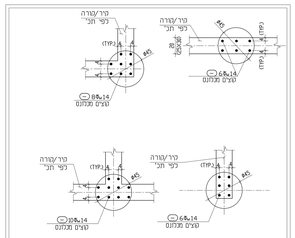

פרט אופייני למיקום קוצים שתולים
בקירות מעל כלונסאות
1:20

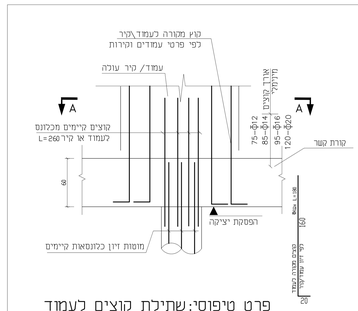

פרט טיפוסי: שתילת קוצים לעמוד
1:20

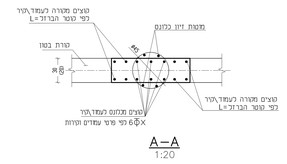

A–A
1:20

לוח עדכון

מס' עדכון	מהות העדכון	תאריך	הערות

לוח תפוצה

מס' עדכון	מהות	תאריך	מתכנן	מהנדס	מתכנן אינסטלציה	מתכנן חשמל	מתכנן תקשורת	מתכנן בטיחות	מתכנן נגישות	מ.בית
00		24/04/2024	X	X	X					

M.TABONY
ARCHITECTS & ENGINEERS
דר' טבוני אדריכלים ומהנדסים בע"מ

נאדר הנדסת בניין בע"מ
מהנדס רשום מה. 6920894
דוא"ל: nader@e-nader.com
מב': 077-7001051
נייד: 054-4564851
פקס: 077-3182735
צור 8 ,א.ת צחר ,ראש פינה
מען כמכתבים ת.ד 68 ראש פינה 1200001

בנייה ללא היתר בנייה
הינה עבירה על החוק.
אין לבצוע בנייה ללא היתר בנייה !

הערות:
* כל עבודה מבוצעת מחוץ גבול המגרש תבוצע באישור המועצה או/וגם הבעלים של המגרש

מזמין: דר' מבוני-אדריכלים ומהנדס בע"מ
אדריכל: דר' מבוני-אדריכלים ומהנדס בע"מ
פרויקט: אום פפורם
מקום: דליית אל כרמל
מס' פרוייקט:
תאריך מקור: 24/04/2024
תאריך עדכון:

מקרא:
- TYP- טיפוסי, מתאים גם למקומות אחרים
- SIM- דומה לפרט/חתך עם אותו שם.

מקרא:
- קיר/עמוד ממשיך.
- קיר/עמוד נפסק.
- קיר/עמוד עוכה.

שם התכנית:
תכנית פרטי כלונסאות
במפלס:
-9.11

מס' גליון:	K-0A
תכנן:	נאדר הייב
נמדמפ:	מגד אגא
אישור:	נאדר הייב
קנ"מ:	1:20 1:50

כ"גיון ◯ כ"אישור ◯
כ"מכר'ז ◯ כ"ביצוע ◯

נאדר
הנדסת בניין בע"מ